Baubreite/width 6 mm

These dimensions will be especially checked at delivery
Only inspection dimensions
With /E marked dimensions are only valid for internal use

Diese Maße werden bei Abnahme besonders geprüft
Ausschließlich Prüfmaße
Mit /E gekennzeichnete Maße sind nur für interne Zwecke gültig

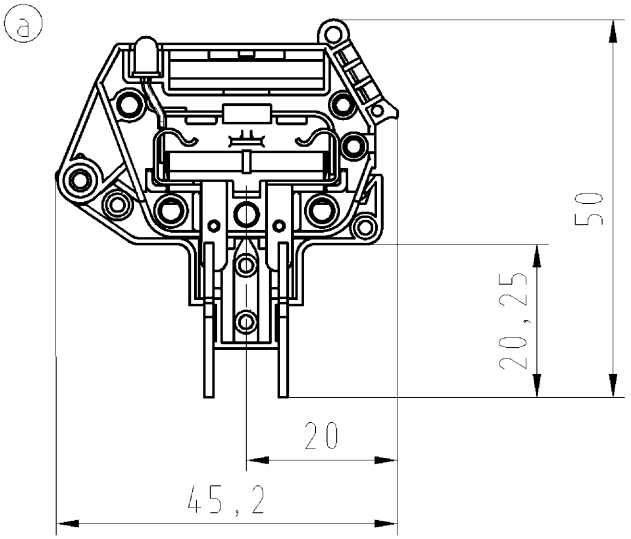

Weitergabe sowie Vervielfältigung dieses Dokuments, Verwertung und Mitteilung seines Inhalts sind verboten, soweit nicht ausdrücklich gestattet.
The reproduction, distribution and utilization of this document as well as the communication of its conents to others without express autorization is prohibited.

Do not disconnect under load.
Ne debracher pas sous charge.

Weitere Daten siehe Katalog
further data see catalog

Vorderansicht/front view M1:1

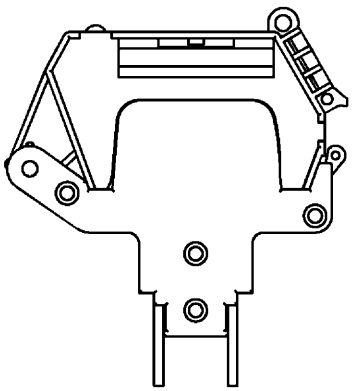

Rückseite/rear view M1:1

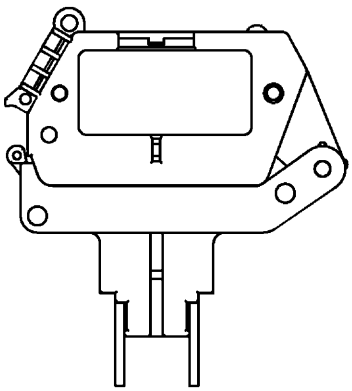

Zulässige Abweichungen nach DIN 7167/Permissible deviations acc. to DIN 7167. (This DIN-standard desbribes the envelope principle. According to the envelope principle the deviations of form and parallelism are limited by the size tolerances).

ja/yes ☒ Stoffverbots- und Deklarationsliste nach UU-TQM-05/03 ist einzuhalten. Conformity with Wieland document UU-TQM-05/03 (list of prohibited / declarable hazardous substances) to be declared!

Freitoleranz nach General tolerance –

CAD - Zeichnung, keine manuellen Änderungen
CAD - drawing, no manual modifications allowed

1.Verwendung: First Use: –

Blatt: Sheet: 1 von of 1

	/		Werkstoff/Material	2006	Tag/Date	Name	Zeichnung Nr./Drawing No.	Index
	/			gezeichnet drawn	12.12.	Schmitt J.	Z1.298.1253.0 01K	a
	/	Maßstab/Scale		geprüft checked	–	–		
	/	1:1		Normgepr. Stand. check	–	–	Maße in mm/Dimensions are in mm	
	/	Vol. mm³	Ofl./Surf. mm²	Ersatz für/Replacement for: –				
	/							
a	19.01.2011/							
Index	Datum / Blatt Date / Sheet							
Änderung/Revision								

wieland
Elektrische Verbindungen

Type: THSI 5x20 LED 60

Benennung/Title: FUSE DISCONNECT LEVER LED
SI_TRENNHEBEL_LED
f. Feinsicherung 5x20 max. 6,3 A /LED 24-60 V
for fuse 5x20 max. 6,3A /LED 24-60 V

QU-PEM-08/91

Z1_298_1253_0_01K_11-01-21_10h42m01s_2 CADW2036 treschan 2011-01-21T10:39:06 1.000