Verpackungseinheit: 10 Stück im Beutel
packaging unit: 10 pieces in a bag

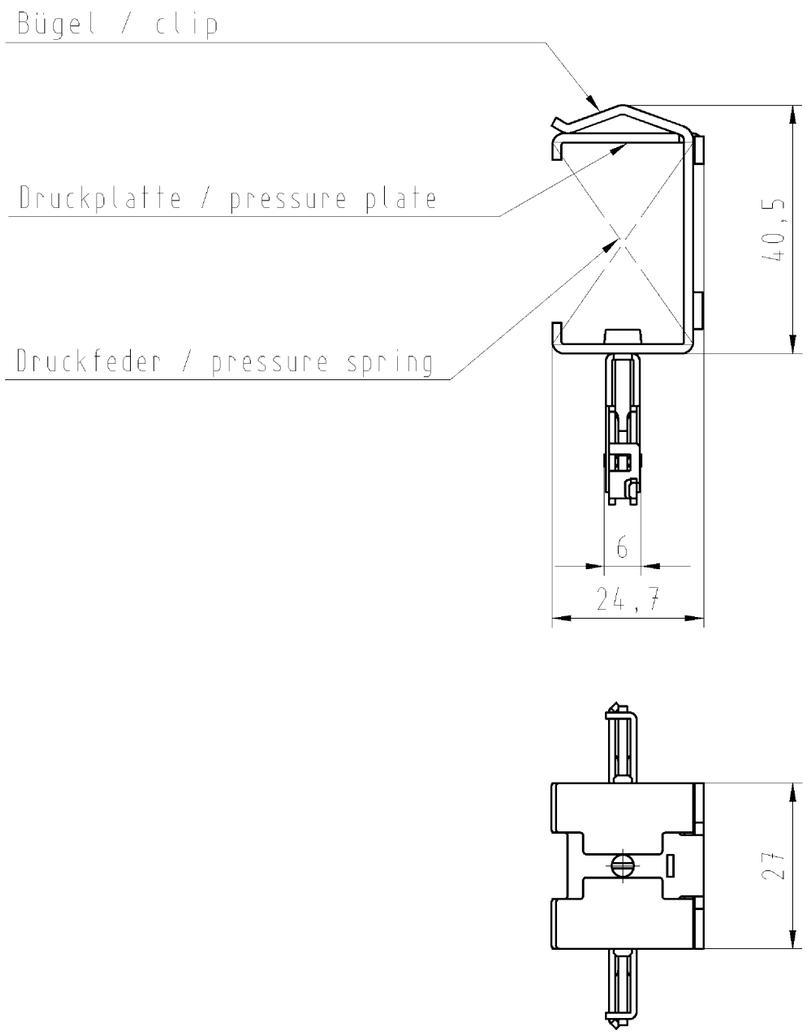

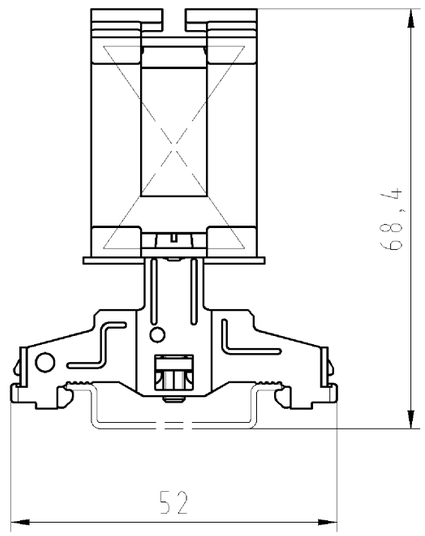

montierter Zustand/mounted state
M 2:1

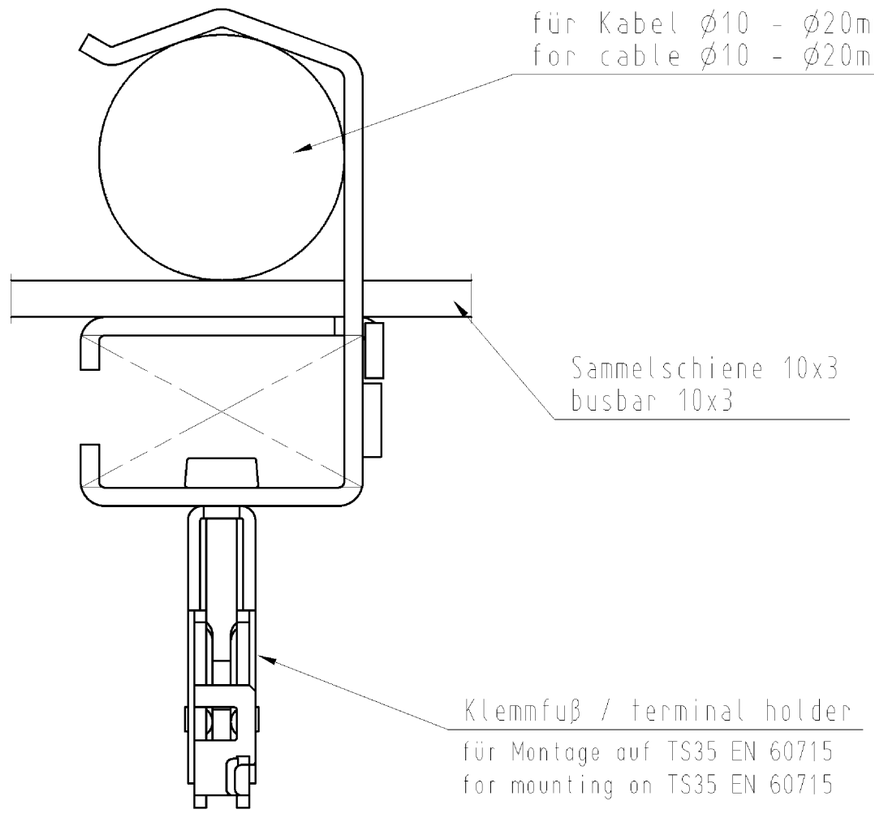

Weitere Daten siehe Katalog
further data see catalog

These dimensions will be especially checked at delivery
Only inspection dimensions
With /E marked dimensions are only valid for internal use

Diese Maße werden bei Abnahme besonders geprüft
Ausschließlich Prüfmaße
Mit /E gekennzeichnete Maße sind nur für interne Zwecke gültig

Weitergabe sowie Vervielfältigung dieses Dokuments, Verwertung und Mitteilung seines Inhalts sind verboten, soweit nicht ausdrücklich gestattet.
The reproduction, distribution and utilization of this document as well as the communication of its contents to others without express authorization is prohibited.

Tolerierung Size ISO 14405Ⓔ/Tolerance system Size ISO 14405Ⓔ.
(This ISO-standard describes the envelope principle. According to the envelope principle the deviations of form and parallelism are limited by the size tolerances).

ja/yes ☒ Stoffverbots- und Deklarationsliste nach UU-TQM-05/03 ist einzuhalten.
Conformity with Wieland document UU-TQM-05/03 (list of prohibited / declarable hazardous substances) to be declared!

Freitoleranz nach / General tolerance: DIN ISO 2768 - m

CAD - Zeichnung, keine manuellen Änderungen
CAD - drawing, no manual modifications allowed

1.Verwendung: / First Use: -

Blatt: / Sheet: 1 von / of 1

	/		Werkstoff/Material	2014	Tag/Date	Name
	/			gezeichnet / drawn	27.02.	Duetsch
	/	Maßstab/Scale		geprüft / checked	-	-
	/	1:1		Normgepr. / Stand. check	-	-
	/	Vol. mm³	Ofl./Surf. mm²			
	/					
	/					
Index	Datum / Blatt / Date / Sheet					
Änderung/Revision						

Zeichnung Nr./Drawing No.: Z2.803.6210.0 01K
Index

Maße in mm/Dimensions are in mm

Ersatz für/Replacement for: -

wieland
www.wieland-electric.com

Type: WST 20 / TS35

Benennung/Title: SHIELD CONNECTION TERMINAL BLOCK
SCHIRMANSCHLUSSKLEMME
Kabeldurchmesser 10mm - 20mm
cable-Ø 10mm - 20mm

Z2803621000 1K_2 CADW3027 Duetsch 2014-02-28T10:39:20 1.000

OU-MEE-08/91c